Castillo
remolques.com

# REMORQUE EVOLUTION

# Remolque
# *EVOLUTION*

# IMPÉTUEUX

La combinaison parfaite entre polyvalence et sportivité.

Le remorque Evolution se distingue par sa polyvalence et son exellent dynamisme. En outre, il se caractérise par sa desing aérodynamique et un maxium de confort et de sécurite sur la route.

Evolution
Castilla

# STABLE ET SÛR

Le remorque Evolution partage avec vous la facilité de conduite.
Avec un desing aérodynamique qui garantit une sécurité et une stabilité maximales sur la route, vous pourez vous concentrer sur la route et profiter du voyage pendant que la remorque Evolution soin de l'espace

# POLYVALENCE ABSOLU

L'espace intérieur de la remorque Evolution facilite non seulement l'amarrage d'objets, mais lui permet également de s'adapter à toute utilisation.
Prenez tout ce dont vous avez besoin pour vivre au maximum. Grâce au plancher et à la rampe en aluminium, vous pouvez charger toutes sortes d'objets sur la remorque: motos, vélos, karts à pédales, quads, valises, outils, planches de surf ...
De plus, avec les multiples accessoires adaptables à vos besoins, vous pouvez attacher mille et une façons différentes de tous les objets que vous voulez dans votre remorque.

HUSKY
HUSKY
ACERBIS

HUSKY

RACEFOXX.COM
DO NOT TOUCH MY BIKE!

Castillo
remolques
BELL
Arai
Racing Service

Evolution
astillo
molques

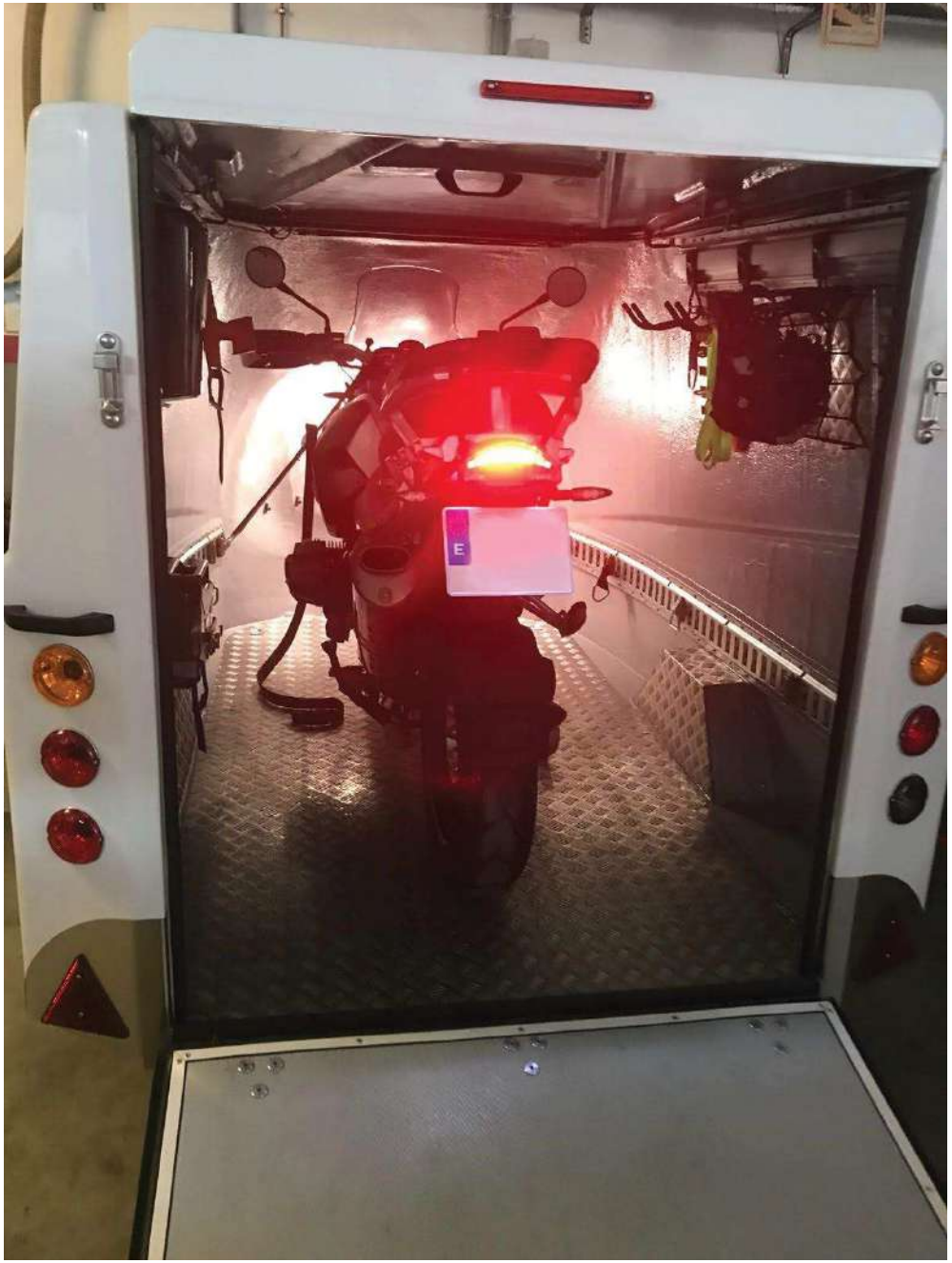

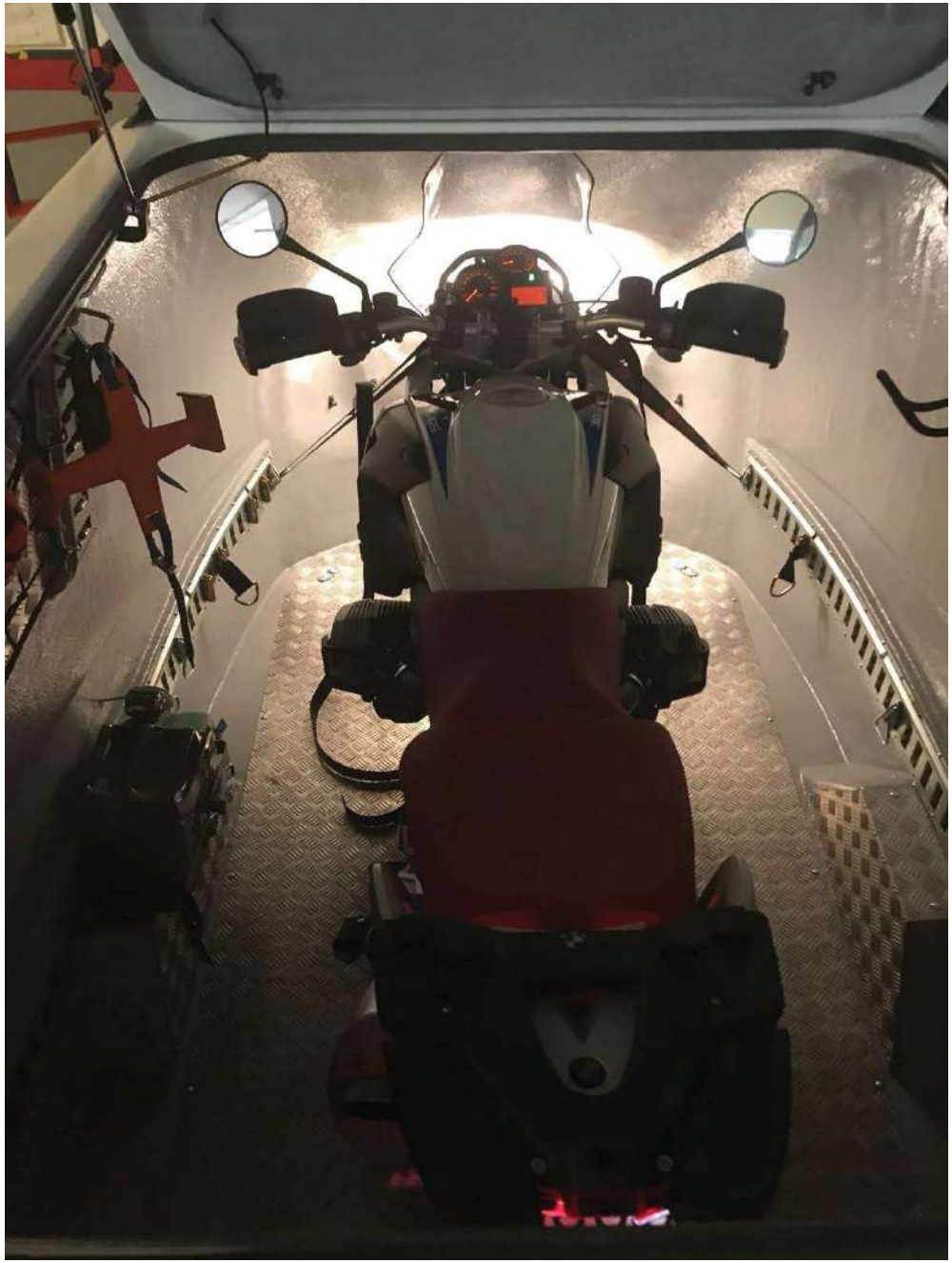

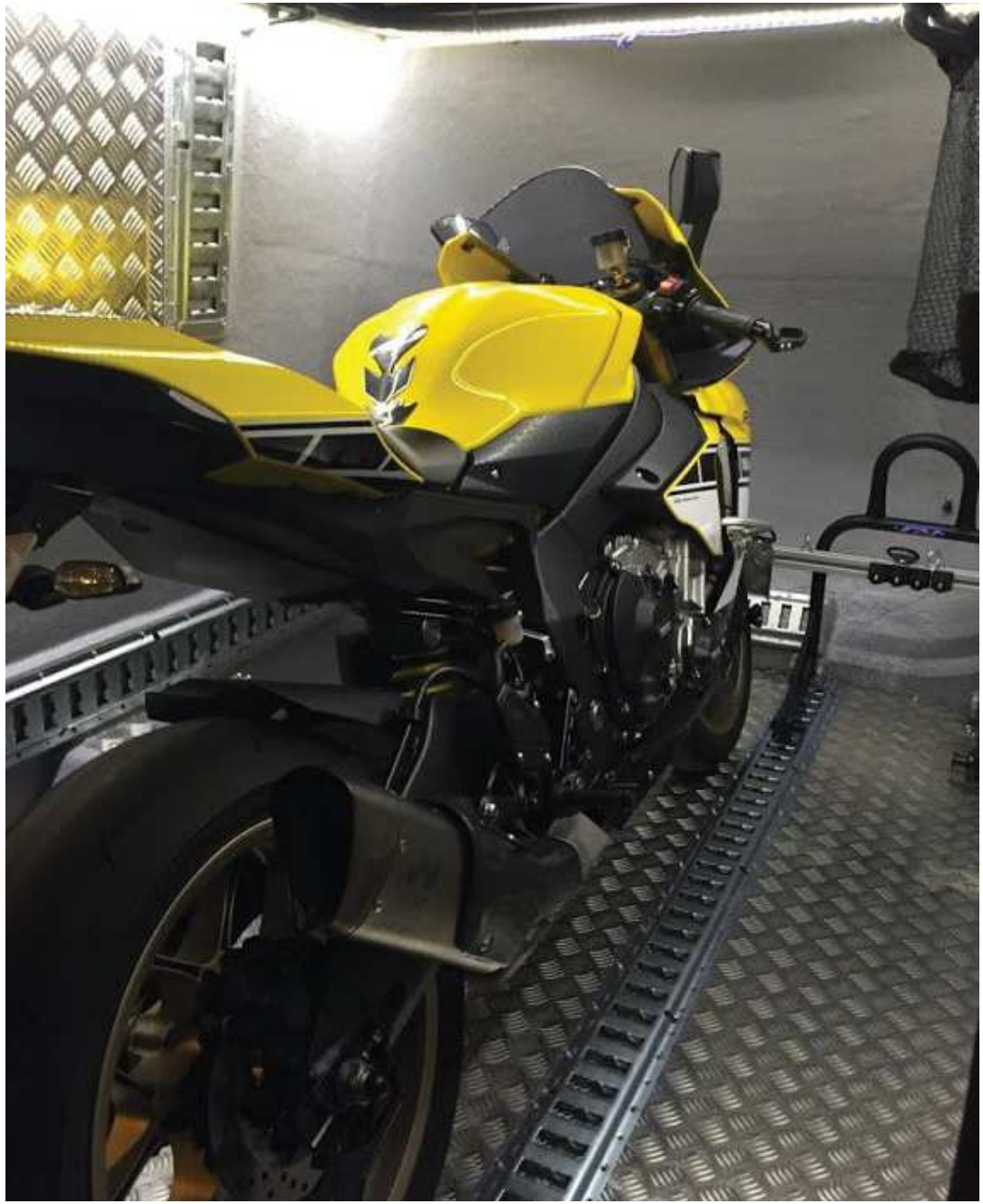

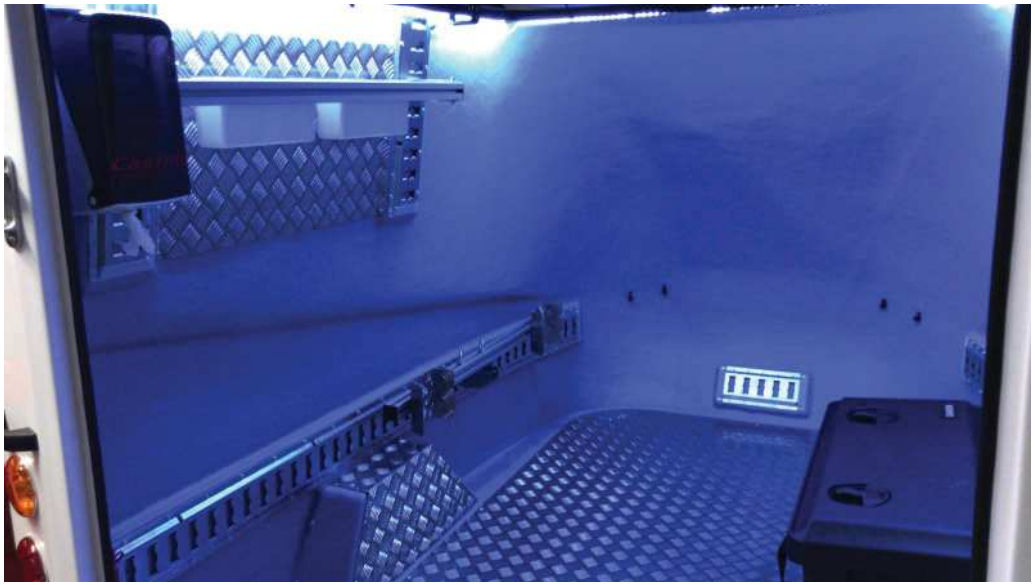

Revolution Trailer

Evolution

Evolution

# INNOVATION ET TECHNOLOGIE

- Approbation CE
- Carrosserie aérodynamique: monocoque composite
- Porte supérieure praticable
- Porte arrière à effet de rampe antidérapant
- Châssis en acier inoxydable (qualité aisi-304)
- Sol plancher antidérapant en aluminium
- Essieu AL-KO de 750 kg(1000 kg)

# EQUIPEMENT FULL EQUIP

- Carrosserie aérodynamique monocoque en composite blanc.
- Châssis tubulaire en acier inoxydable (qualité AISI 304)
- Porte supérieure utilisable
- Hayon avec eff et de rampe antidérapant
- Plancher antidérapant en aluminium (sol)
- 
- Serrure arrière en acier inoxydable avec cadenas en option.
- Béquille arrière avec le clé (3 fonctions:- cric, antivol et appui)
- Roue de support (jockey)
- Poignée de manoeuvre (4 u)
- Jantes en acier 13”
- Roue de secours
- Éclairage intérieur
- Rails de guidage verticaux (4 u.)
- Rails de guidage verticaux (4 u.)
- Anneau automatique pour rail de guidage (6u.)
- Sangle à cliquet (6 u.)
- Anneaux tir (2 u.)
- Cale de roue avant
- Porte-bidon d’essence amovible
- Essieu AL-KO de 750 kg (1.000 Kg)
- Stabilisateur de conduite AKS 3004
- Boîtier antivol AKS 3004
- Amortisseurs de suspension (1.350 kg)
- Frein à inertie
- Frein de stationnement
- Pneus de référence 175/70 R13
- 3e feu stop (capot supérieur)
- Feux arrière intégrés
- Kit eléctrique (ISO 1144-6) 7 connecterurs

# DIMENSIONS EXTÉRIEURES

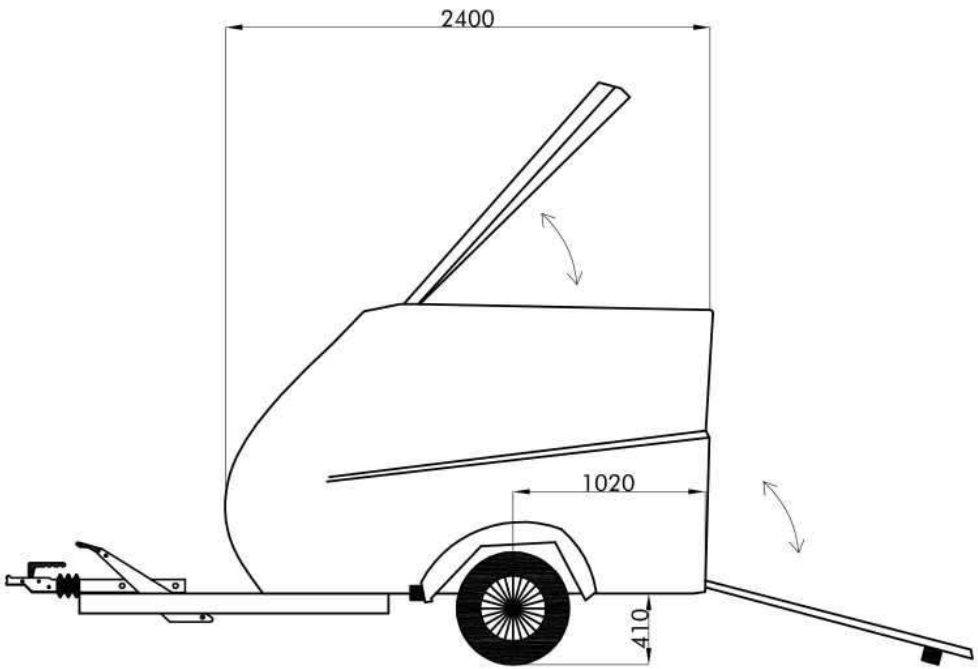


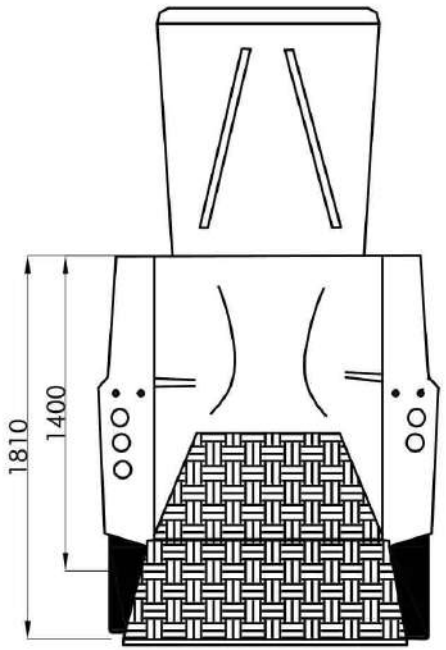


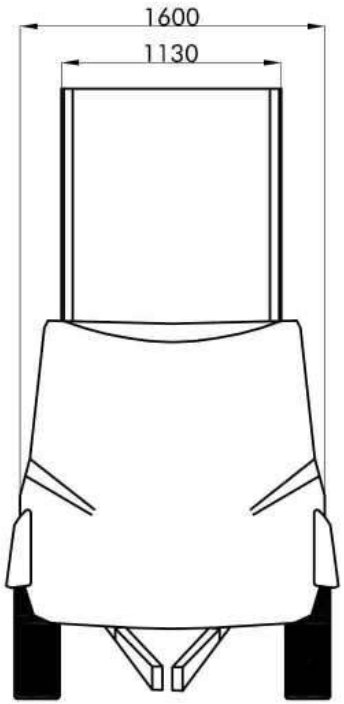

Evolution
Castillo
remolques.com

# Accessoires

## SÉCURITÉ

Support de roue jockey rapide à 180°
Vérins pour hayon
Cadenas pour frein à main
Coffre-fort en métal

## PINTURE ET DESING EXTÉRIEUR

Peinture carrosserie
Enjoliveurs
Sous-portes entrée quads
Hayon à eff et livre (2 parties)
Grande porte avant Magnum
Grille d'aération

## TECHNOLOGIE

Rideau lumineux intérieur à LED Evolution
Batterie 12 V (alimentation des LED)
Chargeur batterie 220 V
Caméra de recul
Kit panneau solaire+batterie+inverseur 220V
Éclairage intérieur indépendant parking

## ROUES ET PNEUS

2 Pneus spécieux "H"

## FONCTIONNALITÉ

Sangle à cliquet 35 m
Sangle à cliquet poignées de guidon
Distributeur de papier
Bidon d'essence 10 l métallique
Bidon d'essence 20 l métallique
Rail en aluminium porte-vaporisateur
Petit coffre thermoplastique
Coffre thermoplastique moyen
Bidon (jerrycan) douche portable
Kit douche portable 12 V
Support supérieur de fourche de vélo professionel

## ÉQUIPEMENT INTÉRIEUR

Anneau rail de guidage
Protection intérieure passages de roue
Protection intérieure latérale pour guidons
Support réglable 2 roues motocross
Support combinable 2 roues
Séparateur avant amovible + rail de guidage + support roue Séparateur avant amovible + 2 rails de guidage + guide porte-vélo Cale petite roue vélo/moto
Cale roue moyenne moto
Cale télescopique roue motoSupport spécial pour béquilles d'atelier de compétitionBarre inox. support de vélosSupport articulé barre pouer vélos

Evolution
Castillo

# Castillo
remolques.com

www.castilloremolques.com
+34 93 830 92 72
info@casilloremolques.com